102446

Monteringsanvisningar
Norinco låsbara gångjärnslock

Allmänt
Det finns ingen standard eller perfekt guide angående montering av låsbart lock med ram. Dessa instruktioner är till för att underlätta arbetet för det företag som är ansvarig för installationen. Detta är generell information och kan användas vid installationer där det inte är några speciella/svåra förhållanden.

Ramens yttermått är : 2415 x 950 x 120 mm. Vikt ram: 131 kg. Vikt tot med lock : 446 kg.

1. Raminstallation, höjdjustering och fastsättning av gjutform
Placera ramen på brunnen. Placera ramen i rätt position, ramen får inte under några omständigheter sticka upp ovan vägbanenivån.
Justera ramen i höjdled genom att palla upp den till önskad nivå. Pallningen skall vara minst 30 mm.
Installera locket, kontrollera att det passar bra och flytta sedan ej ur läge. Vid behov, justera ramen och låt locket ligga kvar i under gjutningsarbetet (dock ej nödvändigt).
Montera form invändigt i brunnen genom att klämma brädor (22 x 95) mellan brunnssidorna.
Överkant form i samma höjd som underkant lockram.
Fäst även en form på utsidan av lockramen.

2. Undergjutning standard
Gör i ordning Betec eller likvärdigt, enligt leverantörens rekommendationer.
En snabbtorkande, icke krympande betong rekommenderas.
Fyll betongen under ramen (betongen måste pressas ända ut till gjutformen) samt upp till 30 mm under färdig väg på ramens utsida.
Se till att utrymmet under ramen fylls helt.
Härda betongen.

3. Slutliga momenten innan återöppnande för trafik
Ta bort gjutform.
Placera locket inom ramen (om det inte redan ligger i) och se till att det sitter ordentligt.
Lägg asfalt mot ramen.
Se figur 1.
Asfalten ska ligga i höjd med ramens långsida mellan utskjutningarna för ramens gångjärn för att locken i öppet upprätt läge ska säkra. Se montageinstruktion för locken.

Z.I. de Marivaux – SAINT CREPIN IBOUVILLERS – B.P. 50409 – 60544 MERU Cedex – FRANCE
Tel. + 33 3 44 08 28 46 / 47 – Fax + 33 3 44 08 28 59 - **Email : export@groupe-norinco.com**

Figur 1

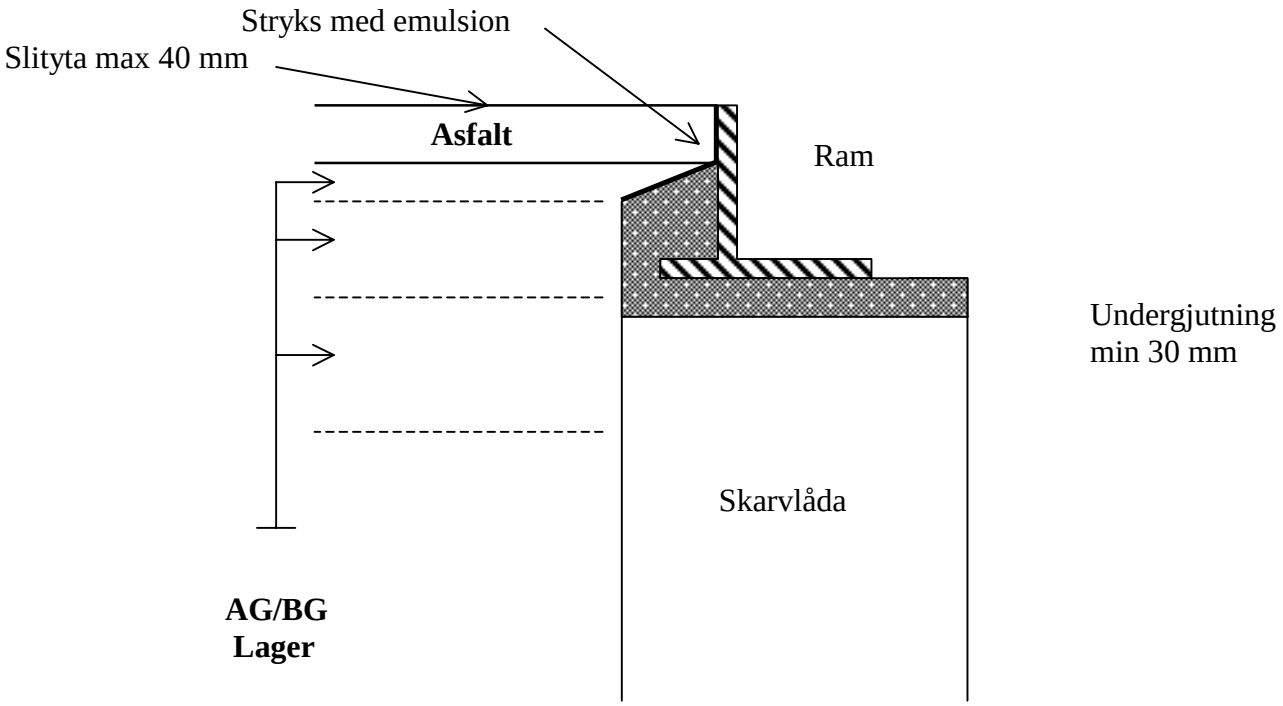

Asfalten ska ligga i nivå med ramens överkant.
Detta gäller för långsidan mellan gångjärnen och strax utanför.
För mer information se montageanvisning för locken.

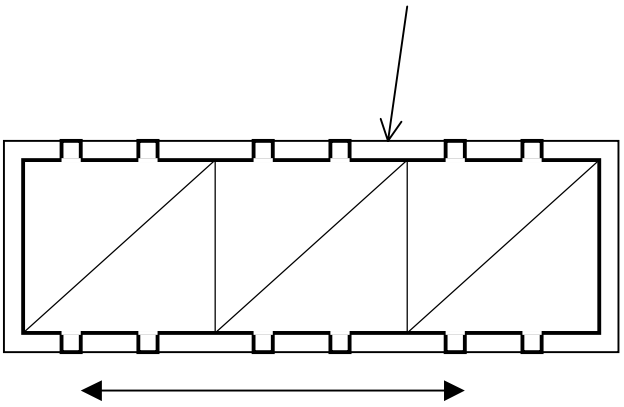

Trafikriktning (Om skarvlåda placeras i trafikerad väg eller ytor som snöröjes)

Tänk på personsäkerheten

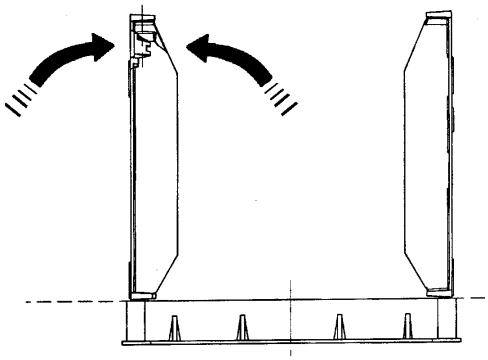

Det är viktigt att kontrollera att locket är låst i upprätt läge innan arbete påbörjas i skarvlådan.

För att låsningen ska fungera normalt ska asfalt, grus, is och smuts eller annat hinder avlägsnas längs brunnsramens långsidor innan luckorna öppnas.

Luckorna ska öppnas och stängas med därför avsedd lyftkrock NPBA 101 70/1 för att undvika klämskador.

Luckorna kan också lyftas ur sina gångjärn och läggas åt sidan under pågående arbete

Skyddshjälm ska alltid bäras vid arbete eller vistelse i skarvlådan.

I de fall när den normala låsningen i upprätt läge inte är tillfredsställande på grund av installationsfel eller skador på ram eller lucka, ska extra spärrarm monteras som håller luckan i uppfällt läge (Säkerhetsspärr NPBA 101 84).

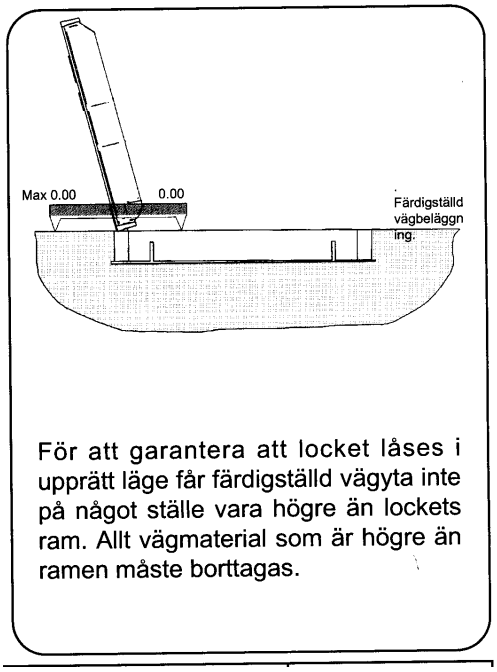

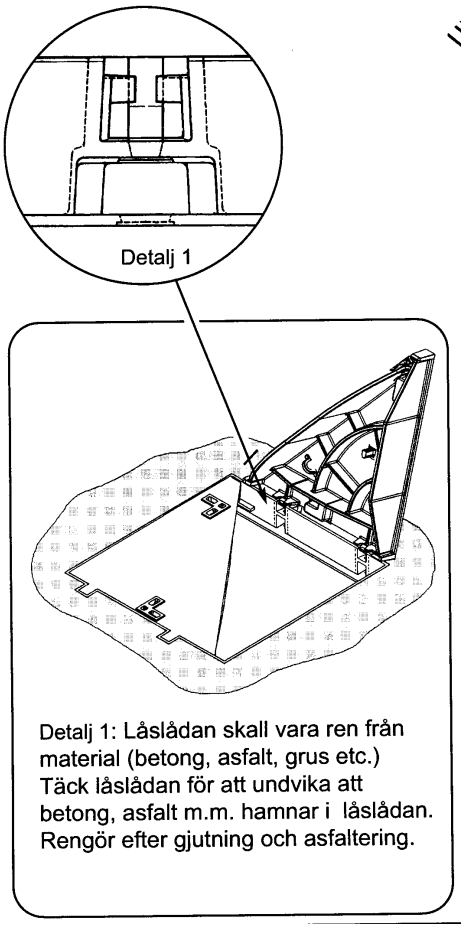

4. Öppna för trafik.

Obs! Leverantören frånsäger sig allt ansvar för att produkten monteras/installeras korrekt.